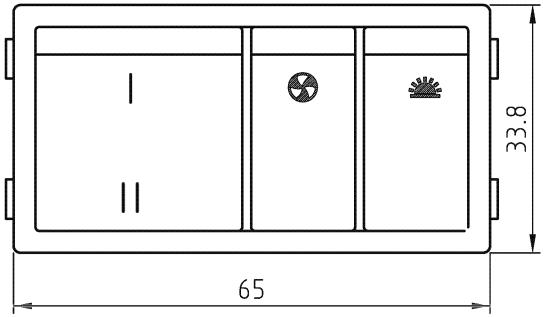


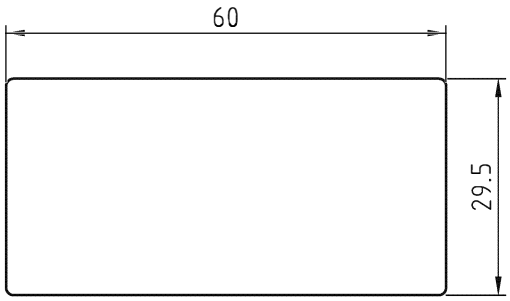


## SPECIFICATION

Contact Rating: 10A 125/250VAC
Initial Contact Resistance: 30mΩ Max
Insulation Resistance: 500MΩ Min. 500VDC
Withstand Voltage: 1000VAC-1 Minute
Life Expectancy: Over 10000 Cyces

| Mark | File Number |
|---|---|
| FL | E177979 |

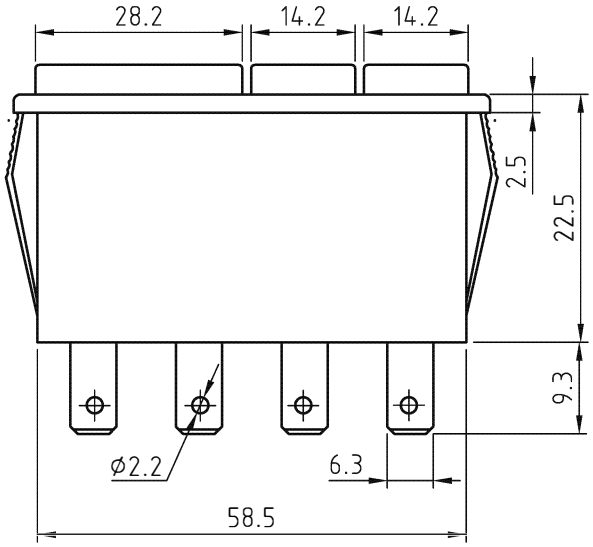


配合窗口尺寸

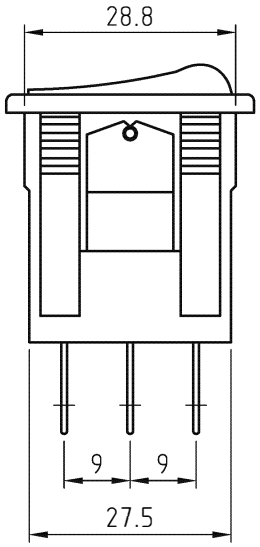


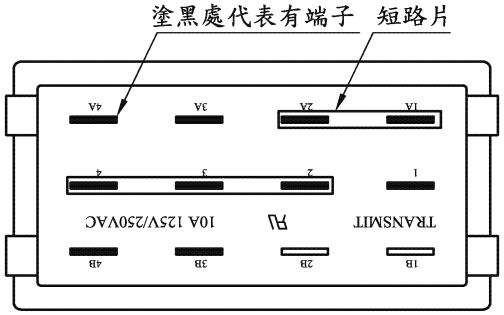


| MODEL NO | FUNCTION | CASE COLOR | ACTUATOR COLOR |
|---|---|---|---|
| SWTR31-12C-11C | ON ON ON ON<br>ON ON OFF OFF | BLACK | BLACK |
| SWTR31-12K-22C | ON ON ON ON<br>ON ON OFF OFF | WHITE | WHITE |

喜威達企業股份有限公司 **SWEETA PRODUCTS CORPORATION**

| 修 正 REVISION | 說 明 DESCRIPTION | 核 准 APPROVAL BY |
|---|---|---|
| 4 | | |
| 3 | | |
| 2 | | |
| 1 | | |

| | | | | | | | |
|---|---|---|---|---|---|---|---|
| 單 位 UNIT | mm | 比 例 SCALE | 1 :1 | 公 差 TOLERANCE | ±0.15mm | 版 本 REV | A |
| 覆 核 CHECKED BY | | 製 圖 DRAWING | | 品 名 TITLE | ROCKER SWITCH | | |
| | | Chen | | 型 號 MODEL | STR31 SERIES | | |