規格 Rating	8A 125VAC, 6A 250VAC	裝配孔 Mount Hole	線路圖 Circuit Structure
接觸電阻 Contact R	DC2.5V,1A 20m ohm Max.		
絕緣電阻 Insulation R	DC 500V 100M ohm Min.		
耐電壓 Dielectric Strength	AC 1500V 1 minute		
動作特性 Circuit	2P SPST ON-OFF		

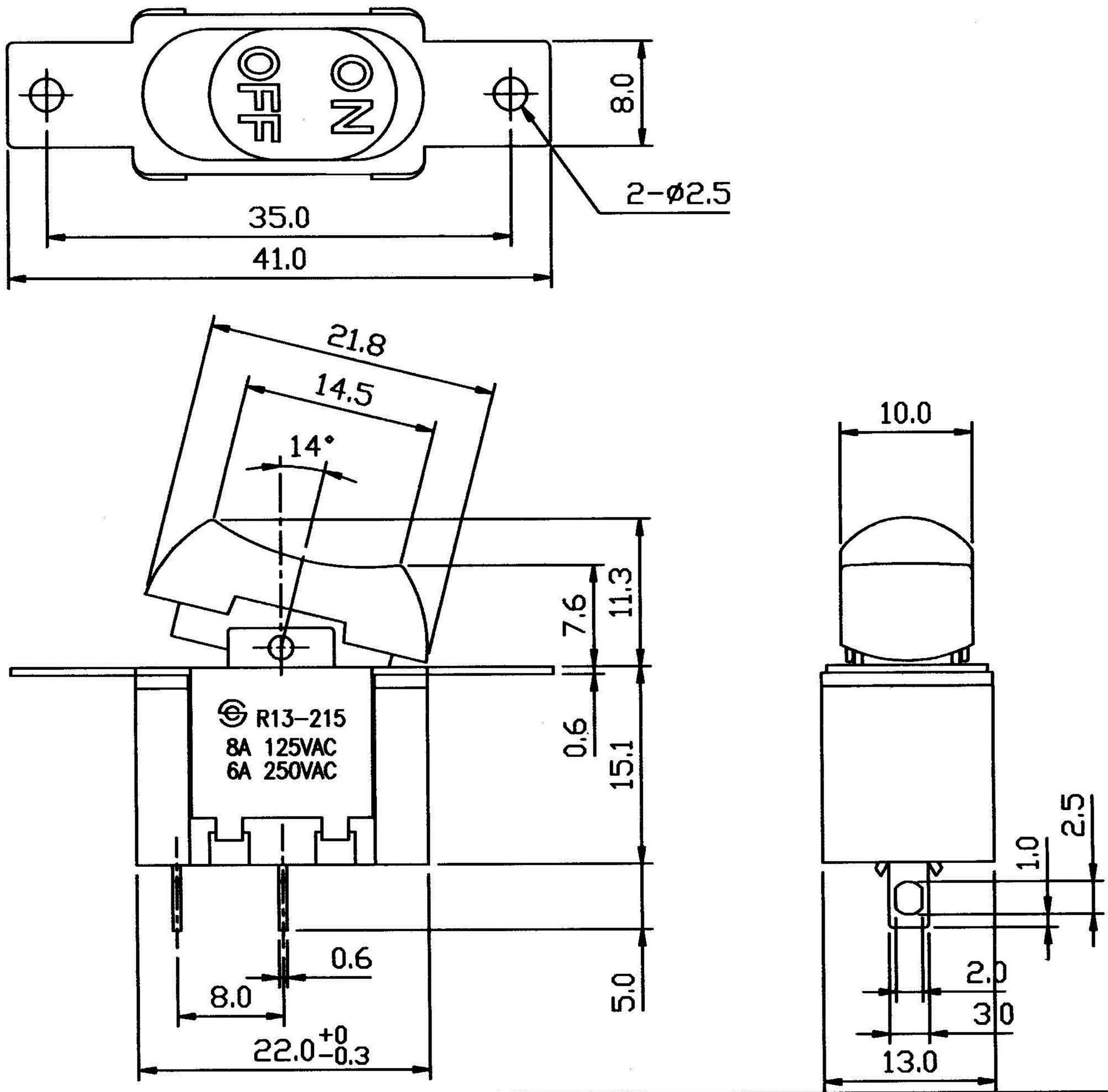

編號	零件名稱	數量	材質	規格	加工處理	備註

設計					○同心度		⊥垂直度		∠傾斜度		一般加工公差(mm)		品名 切換開關
製圖	王伯山	85	9	12	//平行度		⏥真平度		⁄偏轉度		4以下	63-250	品號 SR13-215A1
校對	姜義振				○真圓度		⌒真直度		⌀圓柱度		4-6	250以上	圖號 外觀圖
核準					第三角法	單位 mm		比例 2:1			16-63	角度公差	
舊檔號碼					SWEETA® 喜威達企業股份有限公司								檔案號碼 SR13-215A
請勿實測圖面													採購規範