年	月	日	更正者	更 正 記 事	△
96	12	06	Maze	取消KEMA認證字樣，並新增3C認證字樣。	⚠
99	09	23	Huang	新增歐洲共同市場認證。	⚠

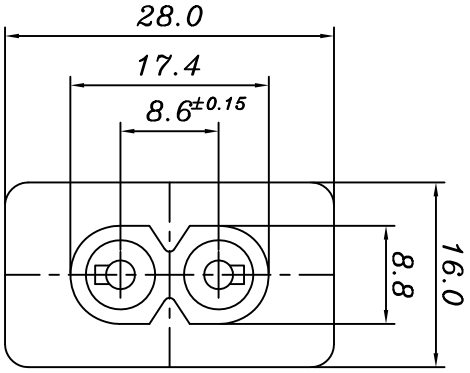

THICKNESS:
0.8 ~ 1.5 t

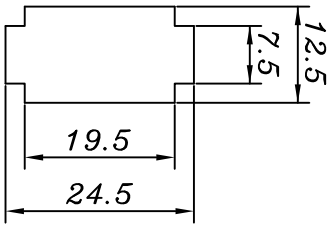

PANEL CUT-OUT

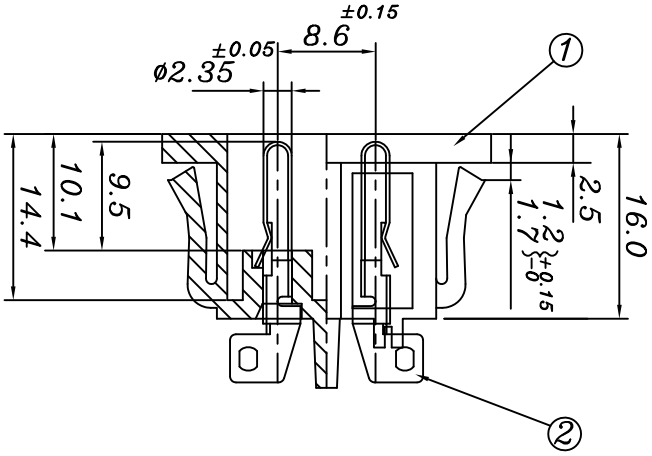

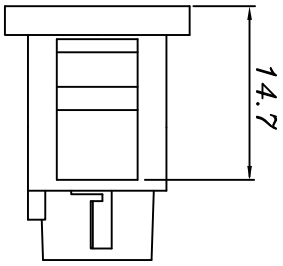

特 性
CHARACTERISTICS

額定
⚠1.RATING:2.5A 250VAC
絕緣電阻
2.INSULATION RESISTANCE : >100MΩ AT 500VDC.
耐壓強度
3.DIELECTRISC STRENGTH : AC 2000V 1Minute.
操作溫度
4.OPERATING TEMPERATURE : -25° C TO +85° C (MAX).
焊 接
5.SOLDERING : 280° FOR 3SEC.
插拔力
6.FORCES NECESSARY TO INSERT AND
TO WITHDRAW THE CONNECTOR:1Kg~5Kg.
認可安規
7.SAFETY :

編 號	零 件 名 稱	數 量	材 質	規 格	加 工 處 理	備 註
2.	TERMINAL	2	PBP1-H	t=0.3	Sn-plated	Q201-02A
1.	BODY	1	NYLON#66			Q201-01C

設 計	W,JUNG-TA	84	12	21	品 名	SWJR-201 系列承認圖	無註記公差
製 圖	W,JUNG-TA	84	12	21	品 號	SWJR-201S(1.0,1.5)	長度± 0.3 角度±
描 圖	L,chun-ting	90	06	26			
校 對					圖 號	A201-00E	比例 1.4:1
核 准							

第三角法 | 單位 MM

採購規範

SWEETA PRODUCTS CORPORATION

檔案號碼 A201-00E

請勿實測圖面