年	月	日	負責人	事項	△
95	07	05	Ting	更改產品型號	1
99	09	23	Huang	新增歐洲共同市場認證。	2

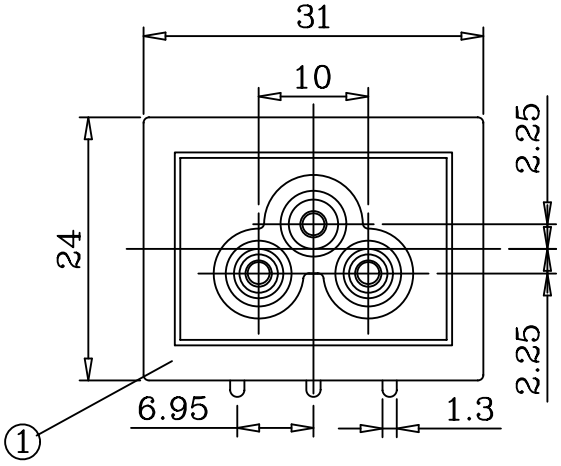

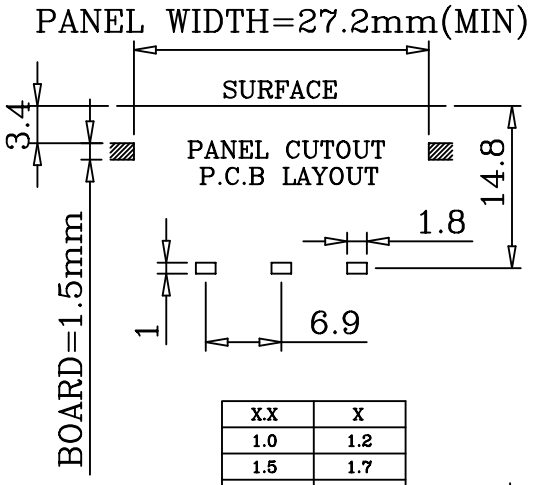

X.X	X
1.0	1.2
1.5	1.7
2.0	2.2
2.0	2.2

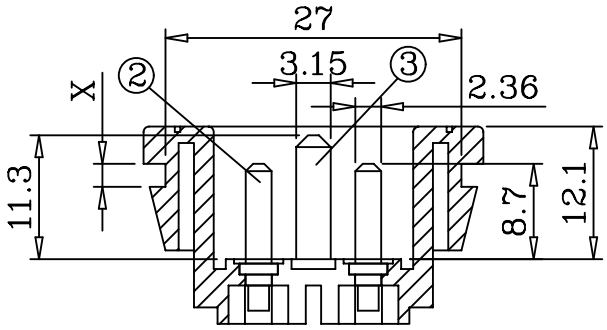

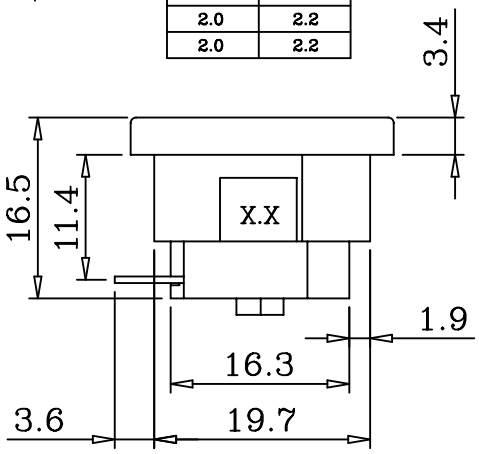

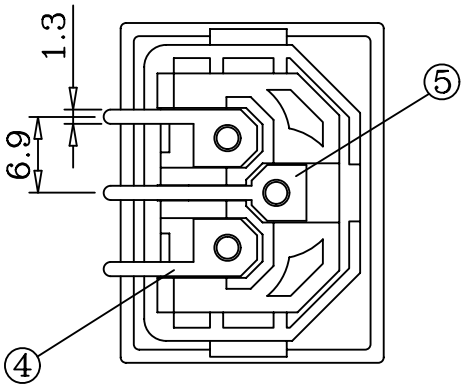

規 格
Specifications

額 定
1.Rating: 2.5A 250V~

絕緣電阻
2.Insulation Resistance: >100MΩ at 500VDC

耐壓強度
3.Dielectric Strength: AC 2000V 1Minute.

操作強度
4.Operating Temperature: −25° C TO +85° C (Max.)

焊 接
5.Soldering: 280° For 3Ses.

插拔力
6.Forces Necessary to Insert and
to Withdraw The Connector: 1Kg~5Kg

認可安規
7.Safety:

編號	零件名稱	數量	材質	規格	加工處理	備註
5	Terminal	1	Bsp1−1/2H	t=0.6	Sn−plated	Q307−03D
4	Terminal	2	Bsp1−1/2H	t=0.6	Sn−plated	Q307−02D
3	Mandrel	1	Bsp1−1/2H	ø3.15	Tin−plated	Q307−03F
2	Mandrel	2	Bsp1−1/2H	ø2.35	Tin−plated	Q201−020
1	Body	1	Nylon#66			Q307−01B

設計	L,Chun−Ting	950111	品名	承認圖	無註記公差	第三角法	
製圖	L,Chun−Ting	950111	品號	SWJR−307SB(1.0,1.5,2.0) 1	長度 ±0.3 角度		
描圖	L,Chun−Ting	950111	圖號	A307−00E	比例	單位	mm
校對							
核准							
採購案號			喜威達企業股份有限公司		檔案號碼	A307−00E	

請勿實測圖面